CONFIGURAÇÃO DE PENAS P/ PLOTAGEM

COR		ESP.
1	07	0,1
2	07	0,2
3	07	0,3
4	07	0,4
5	07	0,5
6	07	0,6
7	07	0,25
8	07	0,09
9	07	0,15
140	140	0,15
162	162	0,15

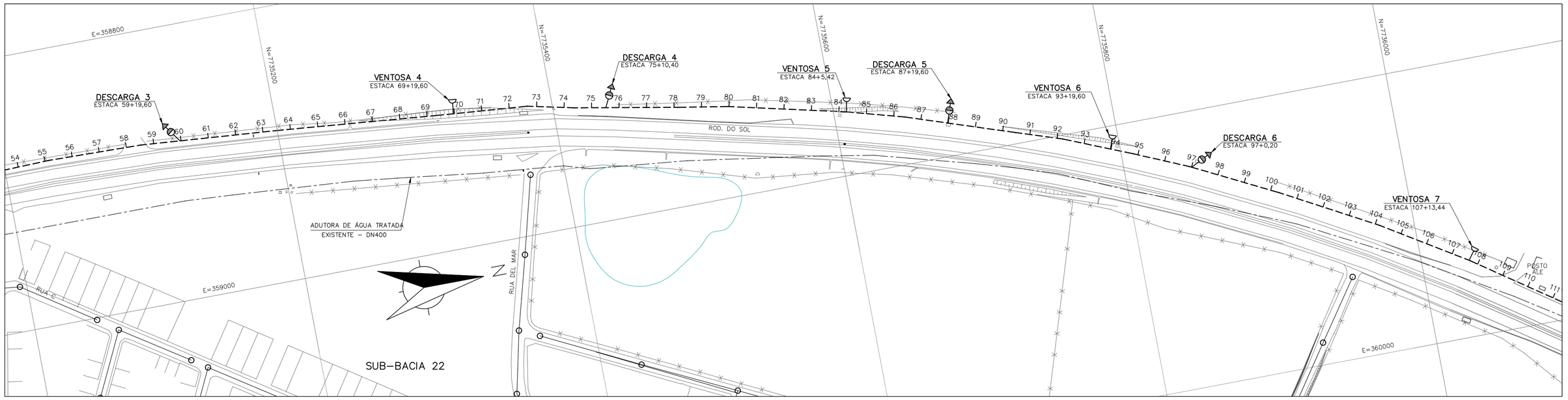

PLANTA RECALQUE DA EEB 22

ESC.: 1/2000

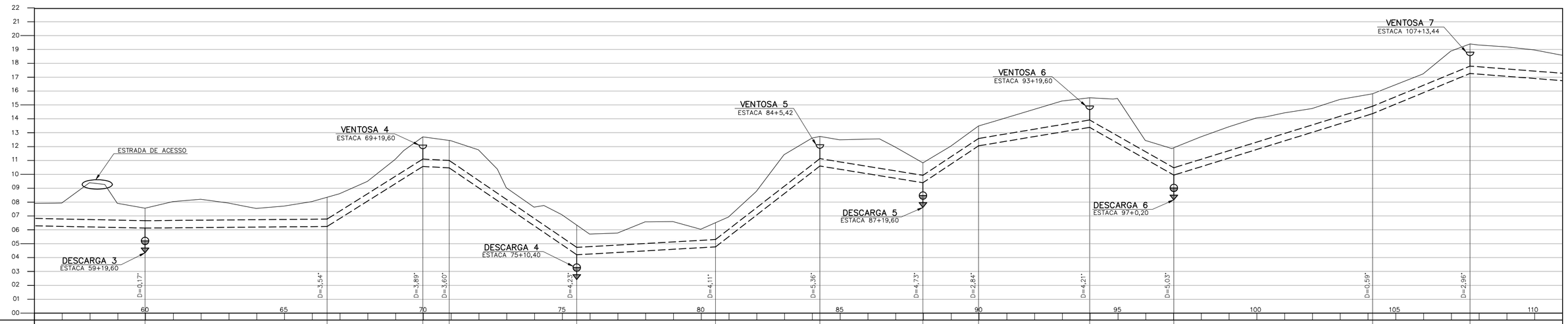

ESTACAS (m)		59+19,60		66+10,71	69+19,60	70+18,58		75+10,40		80+10,29	84+5,42		87+19,60	89+19,60	93+19,60	97+0,20		104+3,28		107+13,44	
DISTÂNCIA (m)			131,11		68,89	18,98	91,82		99,89		75,13	74,18	40	80		60,60	143,08		70,16		90,15	
DISTÂNCIA ACUMULADA (m)			1199,60		1330,71	1399,60	1418,58		1510,40		1610,29	1685,42	1759,60	1799,60		1879,60	1940,20		2083,28		2153,44	
(m) TERRENO		7,56		8,35		12,70	12,44	6,34		6,51	12,73		10,83	13,48	15,52		11,92		15,81		19,40	
(m) G.I. (TUBO)		6,13		6,24		10,57	10,47	4,21		4,77	10,60		9,40	12,05	13,39		9,84		14,37		17,27	
DECLIVIDADE (%)			0,084		6,285	0,527		34,393		37,321	7,760		1,618	6,625	1,675	5,693		3,096		4,133		0,776
DIÂM./MATERIAL(TUBO)		TUBO TK-7 JE DN500																				

PERFIL RECALQUE DA EEB 22

ESC.: H=1/2000 ; V=1/200

CONTINUA NO DESENHO Nº A-050-002-96-5-XX-0021

ARTICULAÇÃO DAS FOLHAS

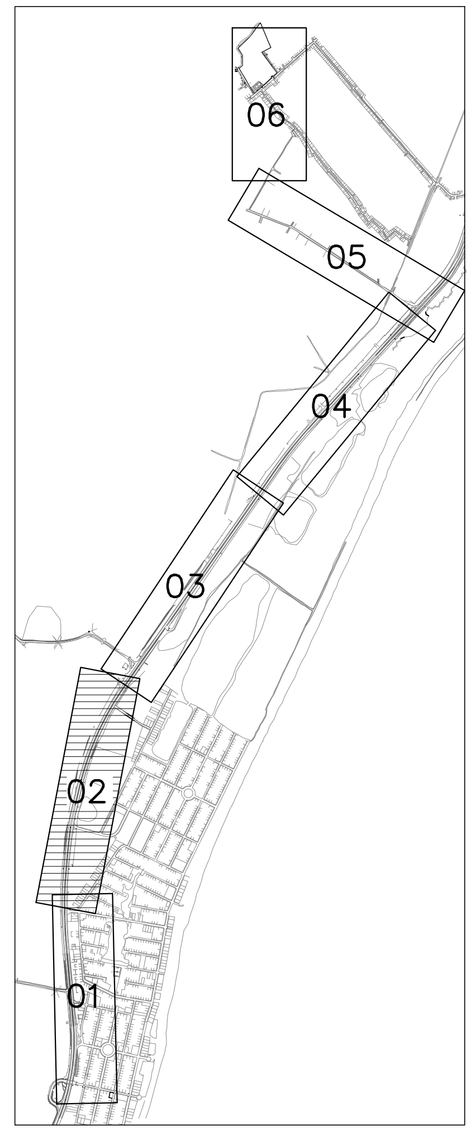

LEGENDA:

- ADUTORA DE ÁGUA TRATADA EXISTENTE
- LINHA DE RECALQUE
- TERRENO
- PV E REDE COLETORA PROJETADA
- DRENAGEM
- LIMITE DA SUB-BACIA
- VENTOSA
- DESCARGA

NOTAS:

1 – PARA DETALHE DAS VENTOSAS E DESCARGAS, VER DES. Nº A-050-002-96-5-XX-0026.

ESTE DESENHO É PROPRIEDADE DA COMPANHIA ESPÍRITO SANTENSE DE SANEAMENTO – CESAN E NÃO PODE SER COPIADO SEM SUA AUTORIZAÇÃO.

NÚMEROS	TÍTULOS
PRINCIPAIS DESENHOS DE REFERÊNCIA	

Nº	LOCAL	DISCRIMINAÇÃO	DES.	DIV.	GER.	DATA
REVISÃO						

CANCELA E SUBSTITUI O DESENHO NÚMERO:

CANCELADO E SUBSTITUÍDO PELO DESENHO NÚMERO:

CENTRO DE DOCUMENTAÇÃO
RECEBIDO: __/__/__
Nº DOC.: _____ ASS.: _____
APROVAÇÃO CESAN:
ASS.: _____ MATR.: _____
UNID.: _____ DATA: __/__/__
ESTA APROVAÇÃO NÃO ISENTA A CONTRATADA DE SUAS RESPONSABILIDADES LEGAIS.

EMITENTE: Etep Consultoria, Gerenciamento e Serviços

PROJETADO:	COORDENADOR:
ARTUR AUGUSTO OLIVEIRA NEVES	ARTUR AUGUSTO OLIVEIRA NEVES
CREA: 045302/D REGIÃO: RJ	CREA: 045302/D REGIÃO: RJ
DESENHO: Fernanda P. Zambom	Nº DES. PROJETISTA:
DATA: 13 /05 /2011	0876.DS.013.H.0235/02

RESPONSÁVEL TÉCNICO: ENGº ARTUR AUGUSTO OLIVEIRA NEVES
CREA: 045302/D REGIÃO: RJ ART Nº:0820110020948 DATA: 22/02/2011

EMISSÃO CESAN	DATAS
PROJETADO:	
CREA:	
DESENHADO:	
VERIFICADO: ENGº NESTOR GORZA JUNIOR	
DIVISÃO: ENGº NESTOR GORZA JUNIOR	
GERÊNCIA: ENGº DOUGLAS OLIVEIRA COUZI	

CESAN

MUNICÍPIO: VILA VELHA | DISTRITO: – | BAIRRO: INTERLAGOS

NOME DO EMPREENDIMENTO: IMPLANTAÇÃO DO SISTEMA DE ESGOTAMENTO SANITÁRIO BARRA DO JUCU, MORADA DO SOL E PONTA DA FRUTA

TÍTULO: RECALQUE DA EEB 22 – BACIA MORADA DO SOL/INTERLAGOS
PROJETO HIDRÁULICO
PLANTA E PERFIL – 02/06

ESCALA:	FOLHA:	Nº CESAN	REV:
INDICADA	02/ 09	A-050-002-96-5-XX-0020	00